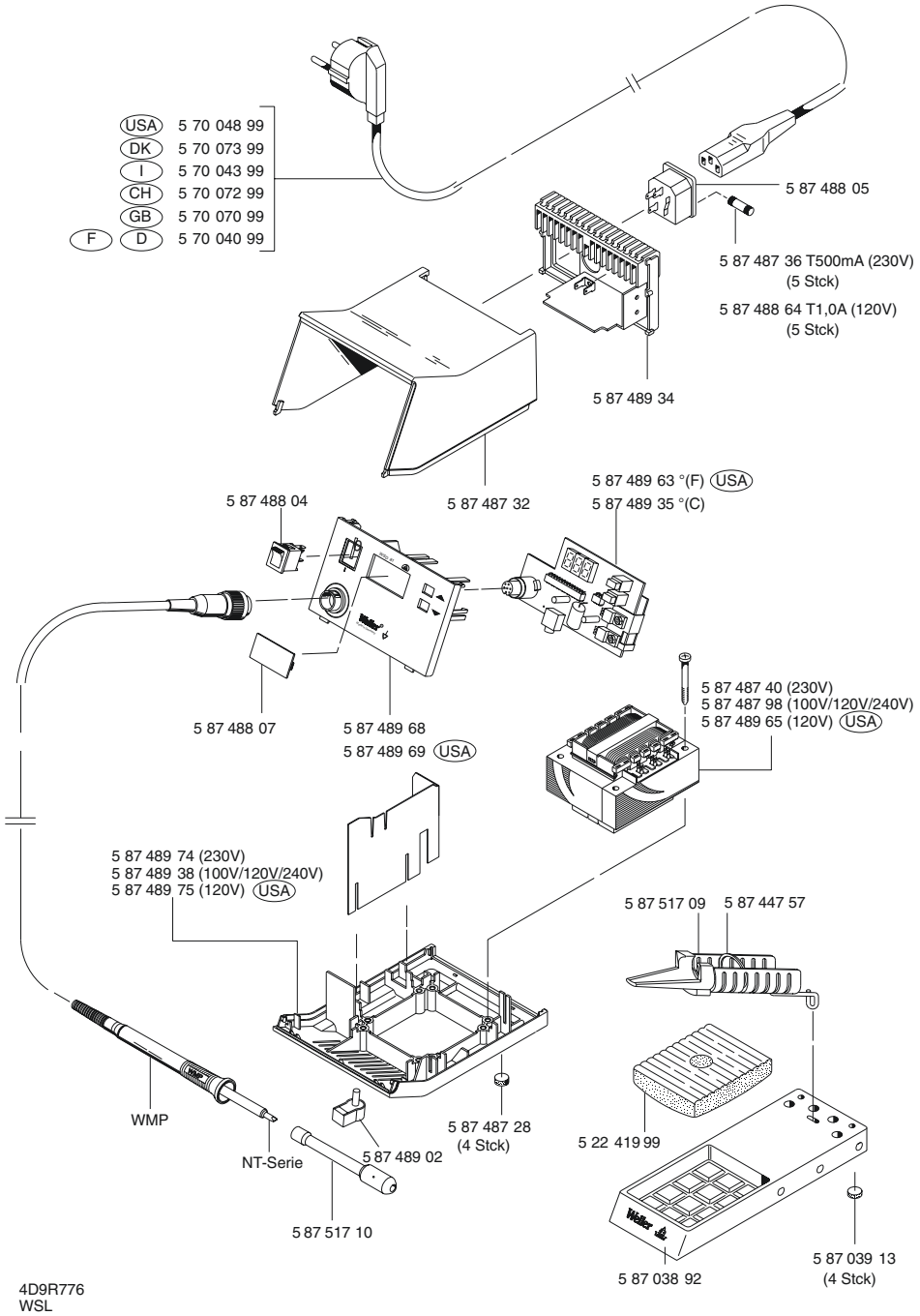Weller Lötstation WSL