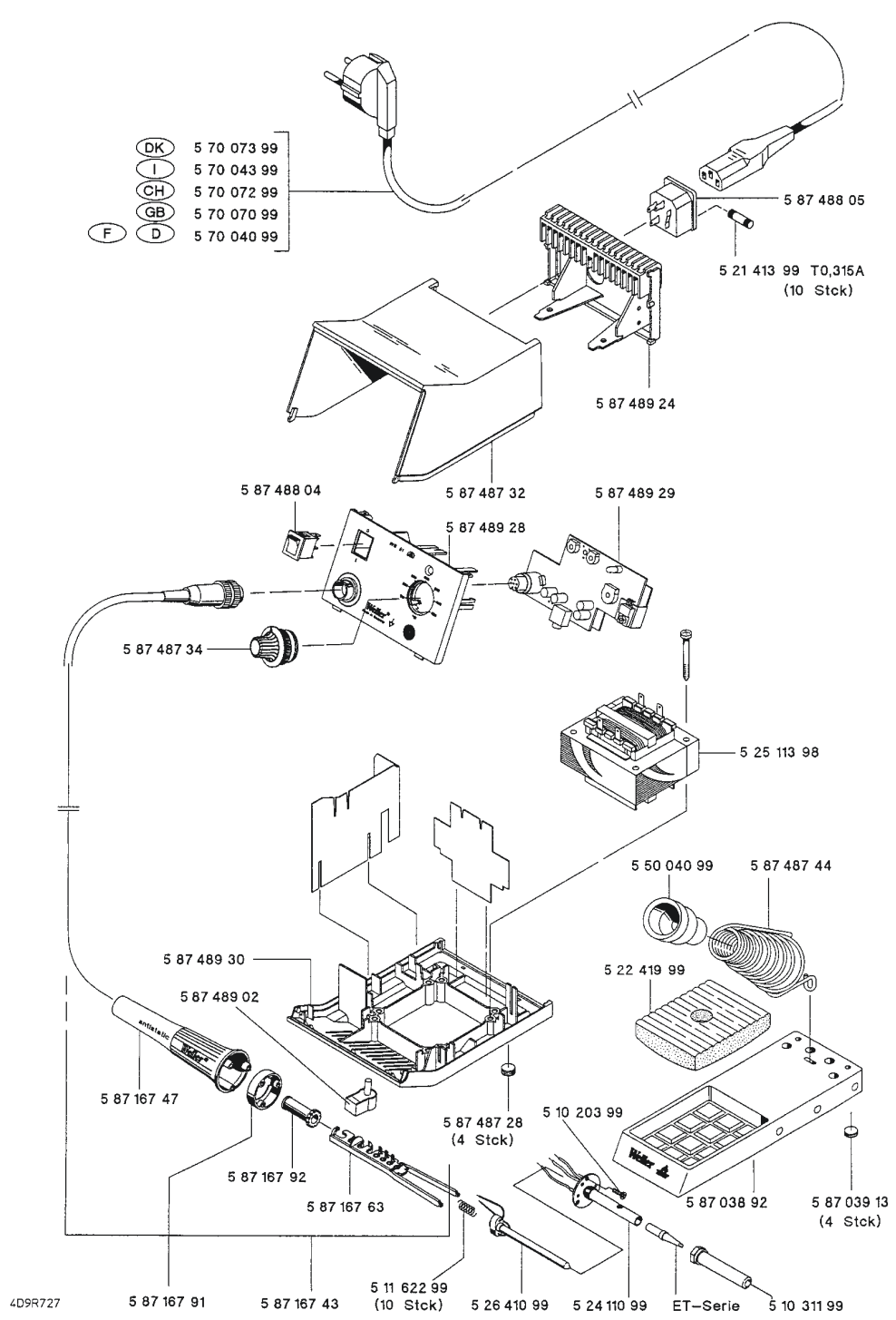
DK 5 70 073 99
I 5 70 043 99
CH 5 70 072 99
GB 5 70 070 99
F D 5 70 040 99
5 87 488 05
5 21 413 99 T0,315A
(10 Stck)
5 87 489 24
5 87 487 32
5 87 488 04
5 87 489 29
5 87 489 28
5 87 487 34
5 25 113 98
5 50 040 99
5 87 487 44
5 87 489 30
5 22 419 99
5 87 489 02
5 87 167 47
5 87 487 28
(4 Stck)
5 10 203 99
5 87 167 92
5 87 167 63
5 87 038 92
5 87 039 13
(4 Stck)
4D9R727
5 87 167 91
5 87 167 43
5 11 622 99
(10 Stck)
5 26 410 99
5 24 110 99
ET-Serie
5 10 311 99